Construcción de un canal entre los lagos Markkleeberger/Störmthaler

C&E · Consulting und Engineering GmbH

09117 Chemnitz • Jagdschänkenstraße 52
Tel.: +49 (0) 371 881 22 39 • Fax: +49 (0) 371 881 45 89
E-mail: info@cue-chemnitz.de
Internet: www.cue-chemnitz.de

Objetivos: Asistencia técnica para la conexión entre los lagos Markkleeberger/Störmthaler

Localización: Markkleeberg

Cliente: Lausitz y Compañía Central-alemana de Administración minera „LMBV mbH"

Beneficiario: Lausitz y Compañía Central-alemana de Administración minera „LMBV mbH"

Año: Desde 2008

Situación inicial:

Durante la planificación ingenieril en la implementación estructural y técnica para la transferencia de inicio se han desarrollado soluciones. Los servicios se han llevado a cabo con la reduction de 4.8 m del nivel del agua usando el bloqueo del oleaje y una grada adicional al norte considerando la cesión de la corriente de agua desde el lago Störmthaler (construcción de regulación) incluyendo los necesarios terminales submarinos y los pilares del puente. Los objetivos de estas medidas han sido para uso turístico así como aumentar la reutilización de estándars en las áreas mineras.

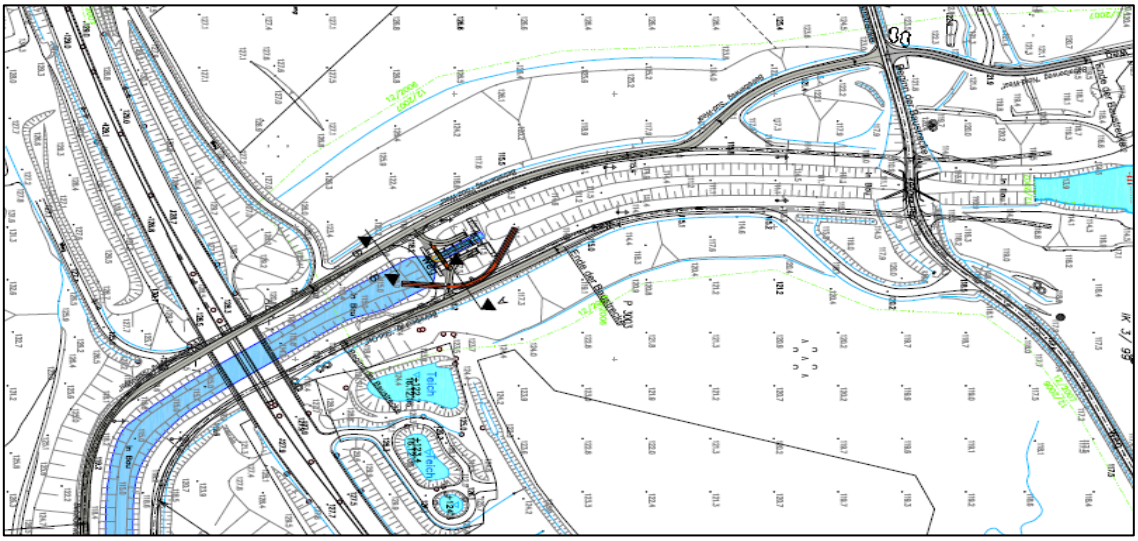

Construcción de un canal entre los lagos Markkleeberger/Störmthaler

C&E · Consulting und Engineering GmbH
09117 Chemnitz • Jagdschänkenstraße 52
Tel.: +49 (0) 371 881 22 39 • Fax: +49 (0) 371 881 45 89
E-mail: info@cue-chemnitz.de
Internet: www.cue-chemnitz.de

Fases de la obra: fases 5 a 9 de acuerdo con arquitectos e ingenieros así como la supervisión in situ

Servicios Proporcionados:

Planificación de servicios

- Trabajos ingenieriles: construcción de exclusas con edificio de administración, puente con espacios libres para aceras
- Instalaciones turísticas hidráulicas: gradas, terminals submarines y embarcaderos
- Infraestructuras de tráfico, conexiones por carretera en el área del canal

Planificación del esquema estructural

- Cosntrucción del canal
- Puente peatonal
- Embarcadero en la cabeza y cola del canal

Construcción de acero para compatibilidad[1] de ingeniería hidráulica/electromagnétismo

- Equipamiento hidráulico civil de ingeniería : bloqueo de la compuerta, tuberías y válvulas para operaciones con las esclusas y el vertedero hidráulico
- Electrotécnicas y procesos de medida y tecnología de control: Fuentes de energía e iluminación, medidas y control ingenieril, equipamientos técnicos para la prevención de la corrosión de las partes de acero

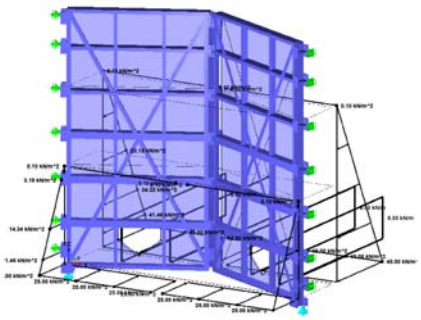

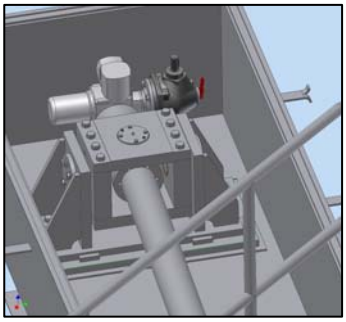

Planificación de la conexión entre lagos

- Planificación del canal desde el lago Störmthaler con longitud total de aprox. 400 m
- Implemantación técnica del canal y del saliente del lago
- Levantamiento de una pendiente estable a largo término
- Estabilización costera del canal y el saliente del lago

[1] La planificación de la construcción de acero para la compatilididad hidráulica ingenieril/electromagnética se ha llevado a cabo por la compañía consultora Döhler (Neustrelitz)